supra.

MANUFACTURING WELL-BEING SINCE 1873

CATALOGUE

2025

supra.

Over 150 years of experience dedicated to your comfort...

Created in 1878. SUPRA specializes in designing and selling heating appliances. SUPRA offers a complete range of products that have enabled the company to position itself as one of the major players in thermal comfort for the domestic as well as the professional markets.

Créée en 1878. l'entreprise SUPRA est une société spécialisée dans la conception et la commercialisation d'appareils de chauffage. SUPRA offre une gamme complète de produits lui permettant de se positionner comme l'un des acteurs majeurs du confort thermique pour les particuliers comme pour les professionnels.

Creada en 1878. SUPRA se especializa en el diseño y venta de aparatos de calefacción. SUPRA ofrece una completa gama de productos que han permitido a la empresa posicionarse como uno de los principales actores en confort térmico tanto para particulares como para profesionales.

Criada em 1878. a SUPRA é especializada na concepção e comercialização de aparelhos de aquecimento. A SUPRA oferece uma gama completa de produtos que tem permitido à empresa posicionar-se como um dos principais players no conforto térmico tanto individual como profissional.

Fondata nel 1878. SUPRA è una società specializzata nella realizzazione e commercializzazione di apparecchi per il riscaldamento. SUPRA offre una gamma completa di prodotti che la identificano fra i migliori attori del mercato biomassa, per comfort e design. La nostra gamma soddisfa tutte le necessità della nostra distribuzione e dei nostri clienti più esigenti.

SUPRA wurde 1878 gegründet und hat sich auf die Entwicklung und den Verkauf von Heizgeräten spezialisiert. SUPRA bietet eine komplette Produktpalette, die es dem Unternehmen ermöglicht hat, sich als einer der Hauptakteure im Bereich thermischer Komfort sowohl für den privaten als auch für den professionellen Markt zu positionieren.

CONTENTS

P 5-23

WOOD STOVES
POÊLES À BOIS
ESTUFAS DE LEÑA
FOGÕES A LENHA
STUFE A LEGNA
HOLZÖFEN

P 24-30

FIREPLACES AND INSERTS
CHEMINÉES ET INSERTS
CHIMENEAS E INSERTABLES
LAREIRAS E INSERÇÕES
CAMINI E INSERTI
KAMINE UND EINBAUEINSÄTZE

P 32-40

TECHNICAL APPENDICES
ANNEXES TECHNIQUES
APÉNDICES TÉCNICOS
APÊNDICES TÉCNICOS
APPENDICI TECNICHE
TECHNISCHE ANHÄNGE

supra.
WOOD STOVES
POÊLES À BOIS
ESTUFAS DE LEÑA
FOGÕES A LENHA
STUFE A LEGNA
HOLZÖFEN

supra.

624x433x746

GABY			FR9016110B
A++ ↑ G A			EAN 376 007 541 332 3
7,3 kW	Ø 150 mm		2,46 kg/h
5 - 15 kW	Ø 100 mm		40 / 40
50 - 150 m²	η% 78		✓
33-50	CO% 0,09		156 / 173 kg
53 cm	32		657x495x810

624x433x535

GABY RABAISSÉ			FR9016120B
A++ ↑ G A			EAN 376 007 541 333 0
7,3 kW	Ø 150 mm		2,46 kg/h
5 - 15 kW	Ø 100 mm		40 / 40
50 - 150 m²	η% 78		✓
33-50	CO% 0,09		149 / 163 kg
53 cm	32		660x495x675

624x433x665

MARKUS			FR9016170B
A++ ↑ G A			EAN 376 007 541 338 5
7,3 kW	Ø 150 mm		2,46 kg/h
5 - 15 kW	Ø 100 mm		40 / 40
50 - 150 m²	η% 78		✓
33-50	CO% 0,09		149 / 166 kg
53 cm	32		658x495x815

CAST IRON STOVES (AIRTIGHT)

624x433x665

STINA			FR9015940B
A			EAN 376 007 541 315 6
7,3 kW	Ø	150 mm	2,46 kg/h
5 - 15 kW	Ø	100 mm	40 / 40
50 - 150 m²	η%	78	✓
33-50	CO%	0,09	155 / 168 kg
53 cm		32	655x495x835

624x433x665

ADAM			FR9015920B
A			EAN 376 007 541 313 2
7,3 kW	Ø	150 mm	2,46 kg/h
5 - 15 kW	Ø	100 mm	40 / 40
50 - 150 m²	η%	78	✓
33-50	CO%	0,09	155 / 168 kg
53 cm		32	655x495x730

624x433x914

ADAM BÛCHER			FR9015930B
A			EAN 376 007 541 314 9
7,3 kW	Ø	150 mm	2,46 kg/h
5 - 15 kW	Ø	100 mm	40 / 40
50 - 150 m²	η%	78	✓
33-50	CO%	0,09	164 / 184 kg
53 cm		32	655x495x1060

700x433x870

USKO			FR9015950B
A++ ↑ G A+			EAN 376 007 **541 316** 3
9,1 kW	Ø 150 mm		2,53 kg/h
6 - 16 kW	Ø 100 mm		50 / 70
60 - 160 m²	η% 81,2		✓
33-55	CO% 0,07		185 / 205 kg
60 cm	28		730x495x1020

700x433x600

USKO RABAISSÉ			FR9015960B
A++ ↑ G A+			EAN 376 007 **541 317** 0
9,1 kW	Ø 150 mm		2,53 kg/h
6 - 16 kW	Ø 100 mm		50 / 70
60 - 160 m²	η% 81,2		✓
33-55	CO% 0,07		180 / 200 kg
60 cm	28		730x495x750

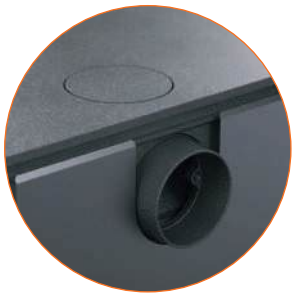

700x433x810

ODELYA			FR9016140B
A++ ↑ G A+			EAN 376 007 541 335 4
9,1 kW	Ø 150 mm		2,53 kg/h
6 - 16 kW	Ø 100 mm		50 / 70
60 - 160 m²	η%	81,2	✓
33-55	CO%	0,07	188 / 210 kg
60 cm		28	750x500x955

700x433x980

ODELYA BÛCHER			FR9016150B
A++ ↑ G A+			EAN 376 007 541 336 1
9,1 kW	Ø 150 mm		2,53 kg/h
6 - 16 kW	Ø 100 mm		50 / 70
60 - 160 m²	η%	81,2	✓
33-55	CO%	0,07	198 / 221 kg
60 cm		28	750x500x1140

700x433x600

ODELYA RABAISSÉ			FR9016160B
A++ ↑ G A+			EAN 376 007 541 337 8
9,1 kW	Ø 150 mm		2,53 kg/h
6 - 16 kW	Ø 100 mm		50 / 70
60 - 160 m²	η%	81,2	✓
33-55	CO%	0,07	181 / 197 kg
60 cm		28	750x500x750

702x432x732

PAUL			FR9015970B
A			EAN 376 007 541 318 7
9,2 kW	Ø	150 mm	2,71 kg/h
6 - 16 kW	Ø	-	30 / 30
60 - 160 m²	η%	77,3	-
33-55	CO%	0,10	163 / 180 kg
53 cm		39	750x500x890

702x432x877

PAUL BÛCHER			FR9015980B
A			EAN 376 007 541 319 4
9,2 kW	Ø	150 mm	2,71 kg/h
6 - 16 kW	Ø	-	30 / 30
60 - 160 m²	η%	77,3	-
33-55	CO%	0,10	185 / 205 kg
53 cm		39	750x500x1030

702x432x877

PAUL HAUT			FR9016000B
A			EAN 376 007 541 321 7
9,2 kW	Ø	150 mm	2,71 kg/h
6 - 16 kW	Ø	-	30 / 30
60 - 160 m²	η%	77,3	-
33-55	CO%	0,10	172 / 190 kg
53 cm		39	750x500x1020

702x432x832

PAUL SUR PIED			FR9015990B
A			EAN 376 007 541 320 0
9,2 kW	Ø	150 mm	2,71 kg/h
6 - 16 kW	Ø	-	30 / 30
60 - 160 m²	η%	77,3	-
33-55	CO%	0,10	192 / 215 kg
53 cm		39	750x500x990

702x432x915

KRIS			FR9016130B
A			EAN 376 007 541 334 7
9,2 kW	Ø	150 mm	2,71 kg/h
6 - 16 kW	Ø	-	30 / 30
60 - 160	η%	77,3	-
33-55	CO%	0,10	179 / 203 kg
53 cm		39	740x495x1090

411x371x750

ANDRÉ			FR9016730B
A+			EAN 376 007 541 423 8
5,9 kW	Ø	150 mm	1,67 kg/h
3 - 10 kW	Ø	-	30 / 40
30 - 100	η%	81,6	-
25	CO%	0,08	96 / 112 kg
44 cm		34	438x385x690

484x469x1125

MAONIE			FR9016180B
A			EAN 376 007 541 339 2
11,5 kW	Ø	150 mm	2,95 kg/h
7 - 14 kW	Ø	-	40 / 60
60 - 160	η%	76	-
33(h) 50(v)	CO%	0,12	196 / 220 kg
62 cm		23	580x555x1265

484x469x1125

MAONIE BÛCHER			FR9016200B
A			EAN 376 007 541 341 5
11,5 kW	Ø	150 mm	2,95 kg/h
7 - 14 kW	Ø	-	40 / 60
60 - 160	η%	76	-
33(h) 50(v)	CO%	0,12	181 / 202 kg
62 cm		23	600x580x1260

484x469x1125

MAONIE SUR PIED			FR9016190B
A			EAN 376 007 541 340 8
11,5 kW	Ø	150 mm	2,95 kg/h
7 - 14 kW	Ø	-	40 / 60
60 - 160	η%	76	-
33(h) 50(v)	CO%	0,12	174 / 194 kg
62 cm		23	600x580x1260

CAST IRON STOVES (DUCTABLE)

624x433x710

GEORGES			FR9016060B
A			EAN 376 007 **541 327** 9
6,7 kW	Ø 150 mm		2,46 kg/h
5 - 15 kW	Ø 75 mm		50 / 60
50 - 150	η% 80,2		-
33-50	CO% 0,12		142 / 158 kg
49 cm	39,8		680x550x870

700x433x780

CHARLES			FR9016210B
A			EAN 376 007 **541 342** 2
8,7 kW	Ø 150 mm		2,86 kg/h
6 - 16 kW	Ø 75 mm		50 / 70
60 - 160	η% 77		-
33-55	CO% 0,08		169 / 190 kg
57 cm	40		756x563x930

700x433x780

VERCORS E			FR9016300B
A			EAN 376 007 **541 380** 4
8,7 kW	Ø 150 mm		2,86 kg/h
6 - 16 kW	Ø 75 mm		50 / 70
60 - 160	η% 77		-
33-55	CO% 0,08		175 / 195 kg
57 cm	40		740x530x930

447x369x630

OSCAR			FR9016070B
A++ A G			EAN 376 007 **541 328** 6
4,8 kW	Ø 150 mm		1,37 kg/h
4 - 8 kW	Ø 100 mm		30 / 30
40 - 100 m²	η% 77,6		✓
30	CO% 0,07		75 / 85 kg
43 cm	26		520x490x780

417x372x686

THÉODORE			FR9016310B
A++ A G			EAN 376 007 **541 381** 1
4,8 kW	Ø 150 mm		1,37 kg/h
4 - 8 kW	Ø 100 mm		30 / 30
40 - 100 m²	η% 77,6		✓
30	CO% 0,07		89 / 90 kg
43 cm	26		490x520x830

supra.

420x385x942

JACCO BÜCHER			FR9010550B
A++ G A			EAN 376 007 541 148 0
4,8 kW	Ø 150 mm		1,37 kg/h
4 - 8 kW	Ø 100 mm		30 / 30
40 - 100 m²	η %	77,6	✓
30	CO %	0,07	95 / 110 kg
43 cm		26	490x520x1100

420x376x748

JACCO PIED BOIS			FR9016020B
A++ G A			EAN 376 007 541 323 1
4,8 kW	Ø 150 mm		1,37 kg/h
4 - 8 kW	Ø 100 mm		30 / 30
40 - 100 m²	η %	77,6	✓
30	CO %	0,07	111 / 127 kg
43 cm		26	520x470x900

750x385x700

LARRY BÛCHER			FR9010560B
A			EAN 376 007 541 149 7
8,5 kW	Ø 150 mm		2 kg/h
6 - 12 kW	Ø 100 mm		25 / 20
80 - 165 m²	η% 75,4		✓
60	CO% 0,09		133 / 148 kg
63,5 cm	20		820x520x880

763x391x700

LARRY SUR PIED			FR9016010B
A			EAN 376 007 541 322 4
8,5 kW	Ø 150 mm		2 kg/h
6 - 12 kW	Ø 100 mm		25 / 20
80 - 165 m²	η% 75,4		✓
60	CO% 0,09		140 / 155 kg
63,5 cm	20		820x520x880

supra.

890x410x850

LASLO BÛCHER			FR9010570B
A++ ↑ G A			EAN 376 007 541 150 3
7,7 kW	Ø	150 mm	2,16 kg/h
6 - 12 kW	Ø	100 mm	25 / 15
60 - 165 m²	η%	80,1	✓
60	CO%	0,08	123 / 145 kg
63,5 cm		21	950x540x1020

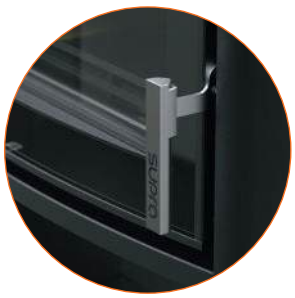

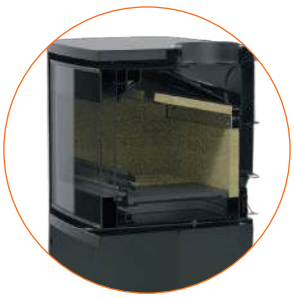

615x438x670

ARDÈNE			FR9016760B
A++ ↑ G A			EAN 376 007 541 426 9
6,1 kW	Ø 150 mm		1,3 kg/h
3 - 10 kW	Ø 100 mm		20 / 20
40 - 150 m²	η% 77,7		✓
33-50	CO% 0,07		130 / 145 kg
61 cm	23		610x485x716

615x438x693

CLAUDE			FR9016740B
A++ ↑ G A			EAN 376 007 541 424 5
6,1 kW	Ø 150 mm		1,3 kg/h
3 - 10 kW	Ø 100 mm		20 / 20
40 - 150 m²	η% 77,7		✓
33-50	CO% 0,07		120 / 135 kg
61 cm	23		610x485x716

615x438x693

ÉMILLE			FR9016750B
A++ ↑ G A			EAN 376 007 541 425 2
6,1 kW	Ø 150 mm		1,3 kg/h
3 - 10 kW	Ø 100 mm		20 / 20
40 - 150 m²	η% 77,7		✓
33-50	CO% 0,07		129 / 144 kg
61 cm	23		610x485x716

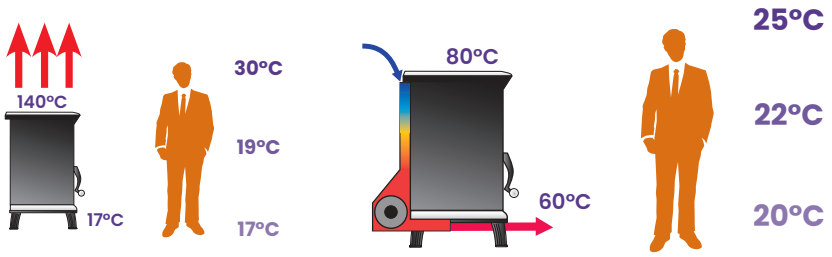

FR9016800B - 376 007 **541 430** 6

460x440x1055 (TALMA)

TALMA TRI-VISION			FR9010580B
A++ A+ G			EAN 376 007 **541 151** 0
9,1 kW	Ø 150 mm		2,5 kg/h
6 - 10 kW	Ø 100 mm		15 / 70
60 - 150 m²	η%	80	✓
33	CO%	0,05	125 / 140 kg
56 cm		23	560x530x1215

460x440x1055 (ANAYA)

ANAYA TRI-VISION			FR9010590B
A++ A+ G			EAN 376 007 **541 152** 7
9,1 kW	Ø 150 mm		2,5 kg/h
6 - 10 kW	Ø 100 mm		15 / 70
60 - 150 m²	η%	80	✓
33	CO%	0,05	125 / 140 kg
56 cm		23	560x530x1215

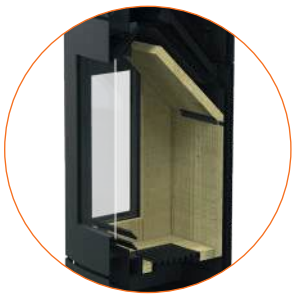

490x1285

CHLOÉ			FR9002710B
A++ ↑ G A+			EAN 376 007 541 107 9
7,1 kW	Ø 150 mm		2,1 kg/h
3 - 10 kW	Ø 75 mm		10 / 30
60 - 150 m²	η% 81,5		✓
33	CO% 0,07		135 / 155 kg
70 cm	15		600x570x1430

FR9016450B

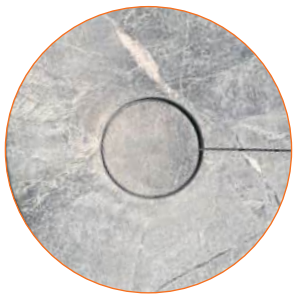

490x1285

CHLOÉ SUR PIED			FR9002770B
A++ ↑ G A+			EAN 376 007 541 108 6
7,1 kW	Ø 150 mm		2,1 kg/h
3 - 10 kW	Ø 75 mm		10 / 30
60 - 150 m²	η% 81,5		✓
33	CO% 0,07		136 / 156 kg
70 cm	15		600x570x1430

FR9016460B

500x459x969

LÉONIE			FR9016770B
A+			EAN 376 007 541 427 6
6 kW	Ø 150 mm		1,74 kg/h
3 - 10 kW	Ø 100 mm		30 / 40
40 - 150	η%	83,2	✓
33	CO%	0,06	110 / 125 kg
50 cm		29	535x470x990

500x459x969

CÉLESTE			FR9016780B
A+			EAN 376 007 541 428 3
6 kW	Ø 150 mm		1,74 kg/h
3 - 10 kW	Ø 100 mm		30 / 40
40 - 150	η%	83,2	✓
33	CO%	0,06	106 / 121 kg
50 cm		29	535x470x990

500x459x1269

FIORÉ			FR9016790B
A++ A+ G			EAN 376 007 **541 429** 0
6 kW	Ø	150 mm	1,74 kg/h
3 - 10 kW	Ø	100 mm	30 / 40
40 - 150 m²	η%	83,2	✓
33	CO%	0,06	156 / 176 kg
50 cm		29	535x470x1270

SUPRA.

FIREPLACES AND INSERTS
CHEMINÉES ET INSERTS
CHIMENEAS E INSERTABLES
LAREIRAS E INSERÇÕES
CAMINI E INSERTI
KAMINE UND EINBAUEINSÄTZE

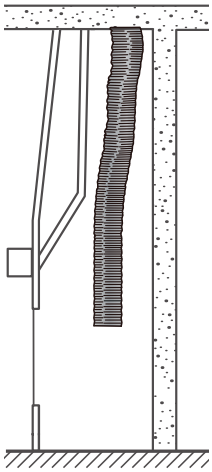

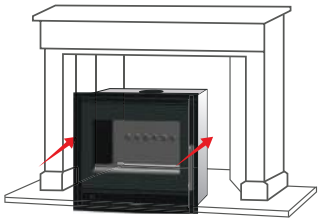

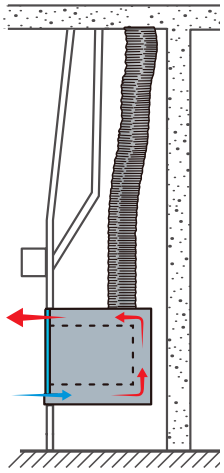

NÉO 55 E			FR9011320B
A			EAN 376 007 541 231 9
5,6 kW	Ø 150 mm		2,1 kg/h
3 - 10 kW	Ø 75 mm		4 / 4
50 - 120 m²	η%	78	✓
33-43	CO%	0,09	76 / 88 kg
45 cm		4	645x480x710

NÉO 67			FR9006720B
A+			EAN 311 983 112 039 3
8 kW	Ø 150 mm		2,25 kg/h
5 - 14 kW	Ø 75 mm		5 / 5
60 - 150 m²	η%	85	✓
50-55	CO%	0,09	76 / 88 kg
56 cm		4	645x480x710

NÉO 76 16/9			FR9006780B
A			EAN 311 983 112 044 7
10 kW	Ø 150 mm		2,9 kg/h
7 - 14 kW	Ø 75 mm		5 / 5
80 - 200 m²	η %	78	✓
50-60	CO %	0,09	112 / 131 kg
65 cm		40	860x565x760

NÉO 76			FR9006770B
A			EAN 311 983 112 040 9
10,6 kW	Ø 150 mm		2,9 kg/h
7 - 14 kW	Ø 75 mm		5 / 5
80 - 200 m²	η %	76,7	✓
50-60	CO %	0,09	123 / 145 kg
70 cm		40	860x565x870

supra.

NÉO 100 E			FR9010720B
A			EAN 376 007 541 164 0
10 kW	180 mm		2,8 kg/h
7 - 14 kW	75 mm		6 / 4
80 - 200	η%	77	✓
60-80	CO%	0,08	123 / 145 kg
83 cm		30	1090x575x760

ACCESSORIES (INSERTS)

PIÈTEMENT
NÉO 55 E - FR9007270B - 311 983 101 492 0 (318-362 MM)
NÉO 67 - FR9007280B - 311 983 100 396 2 (275-318 MM)
NÉO 76 - FR9007300B - 311 983 100 397 9 (311-355 MM)
NÉO 76 16/9 - FR9007300B - 311 983 100 397 9 (311-355 MM)
NÉO 100 E - FR9007260B - 311 983 101 407 4 (311-355 MM)
TERTIO 76 - FR9007300B - 311 983 100 397 9 (311-355 MM)

KIT TURBINE PLUG & PLAY - FR9005880B - 311 983 101 492 0
NÉO 67 / NÉO 76 / NÉO 76 16/9

KIT TURBINE PLUG & PLAY 55 - FR9008530B - 311 983 101 332 9
NÉO 55 E

KIT TURBINE 1000 - FR9005830B - 311 983 101 409 8
NÉO 100 E

4X125 MM - FR9005680B - 311 983 100 311 5

2X150 MM - FR9005670B - 311 983 100 307 8

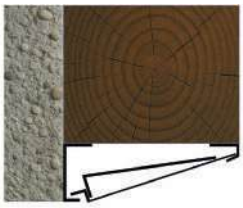

KIT PROTECTION POUTRE - FR9005800B - 311 983 100 460 0
ALL

NÉO 67 - FR9016400B - 376 007 541 390 3
NÉO 76 16/9 - FR9016430B - 376 007 541 393 4

NÉO 67 - FR9016390B - 376 007 541 389 7
NÉO 76 16/9 - FR9016420B - 376 007 541 392 7

NÉO 67 - FR9016410B - 376 007 541 391 0
NÉO 76 16/9 - FR9016440B - 376 007 541 394 1

TERTIO 76				FR9008320B
A++ A G				EAN 311 983 111 202 2
9,5 kW	Ø	200 mm		2,9 kg/h
7 - 14 kW	Ø	-		5 / 5
70 - 170 m²	η%	75		-
50-60	CO%	0,10	KG	129 / 144 kg
71 cm		20		820x550x760

KIT TURBINE KT 76 - FR9005870B - 311 983 100 417 4

TURBO 634				FR9005550B
A++ A G				EAN 311 983 112 021 8
6 kW	Ø	-		1,8 kg/h
3 - 10 kW	Ø	-		0 / 0
50 - 120 m²	η%	78		-
33-50	CO%	0,10	KG	77 / 92 kg
58 cm		29		702x555x680

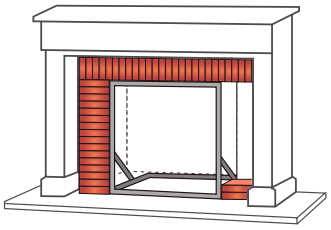

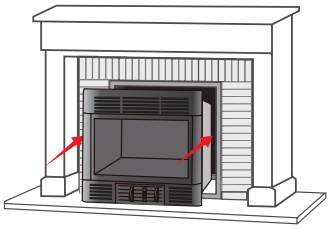

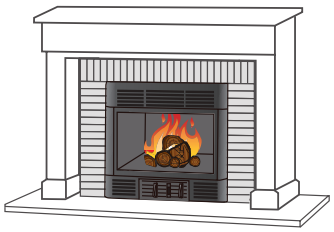

GABY

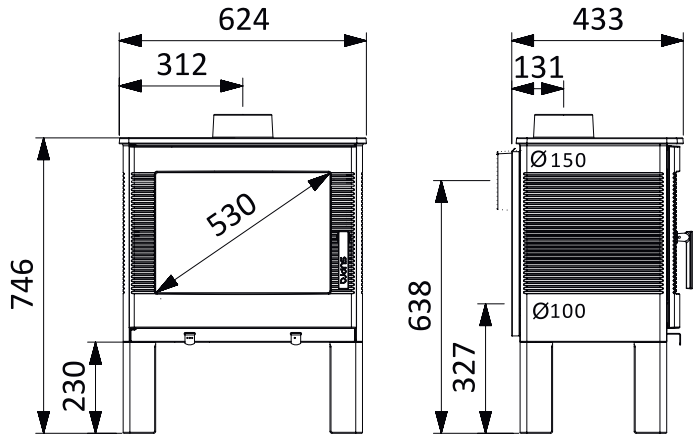

STINA

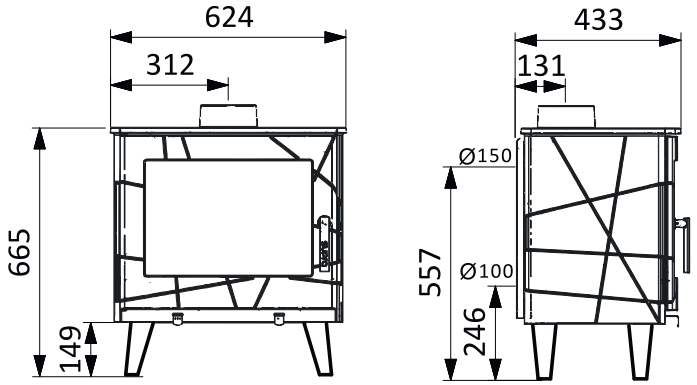

GABY RABAISSÉ

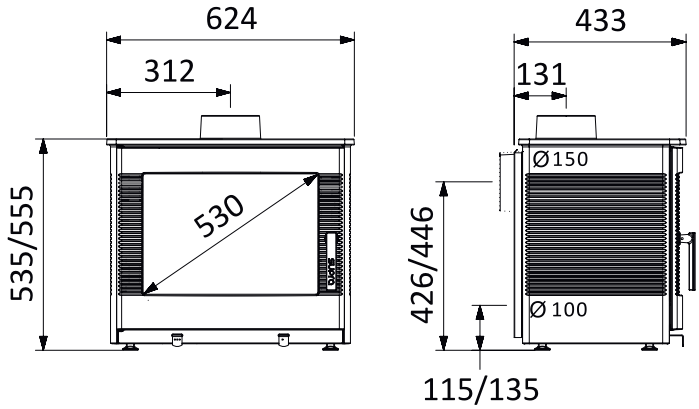

ADAM

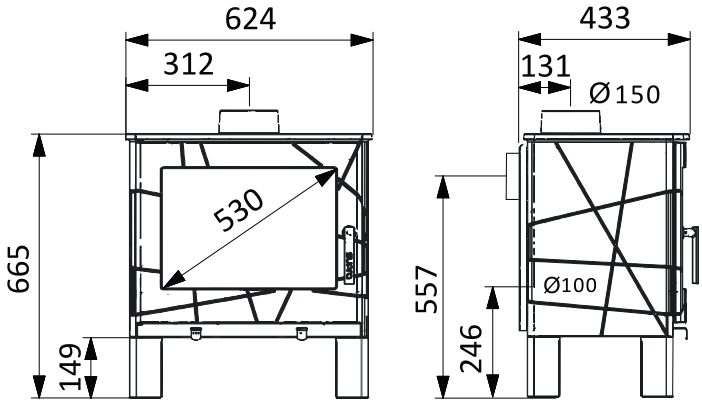

MARKUS

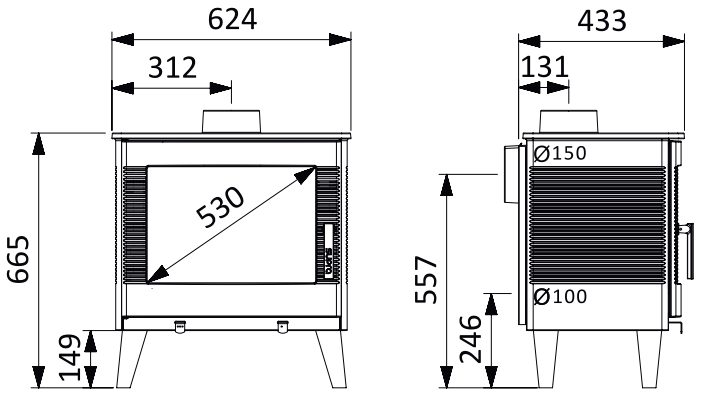

ADAM BÛCHER

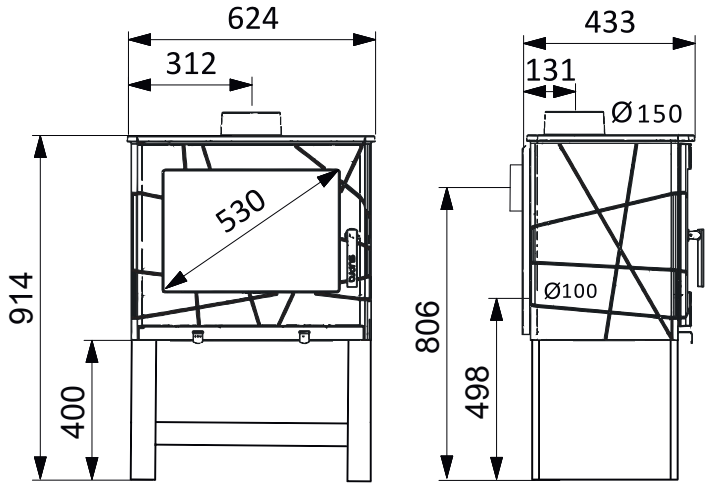

DIMENSIONAL PLANS

USKO

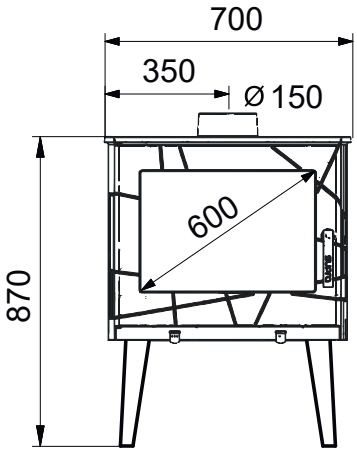

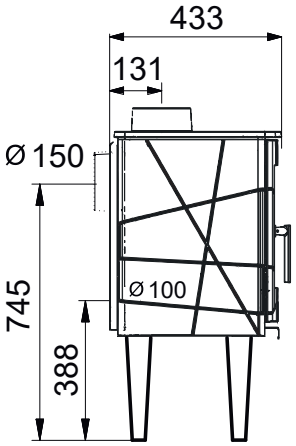

ODELYA BÛCHER

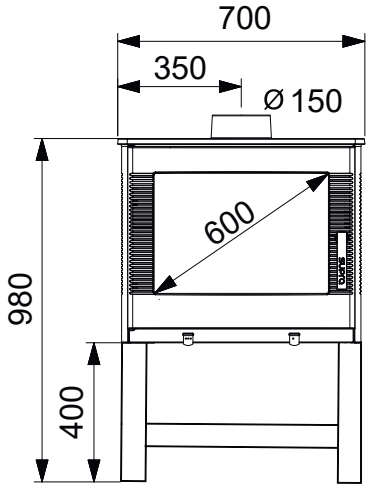

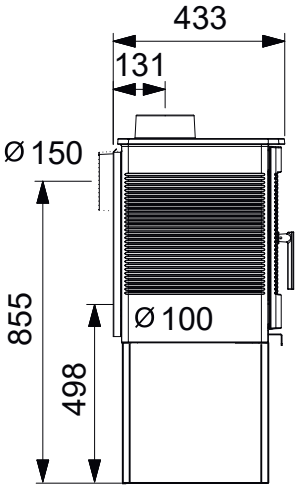

USKO RABAISSÉ

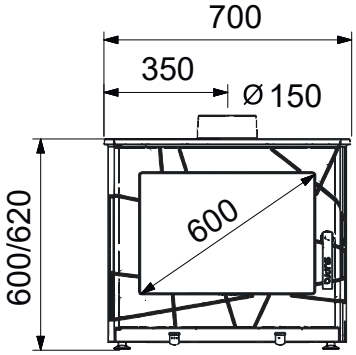

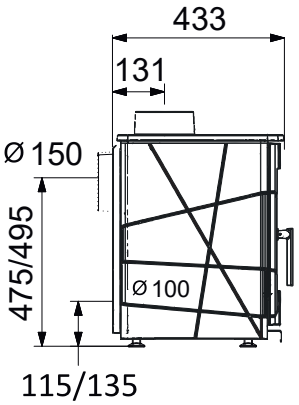

ADAM

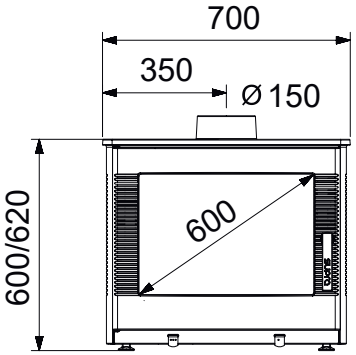

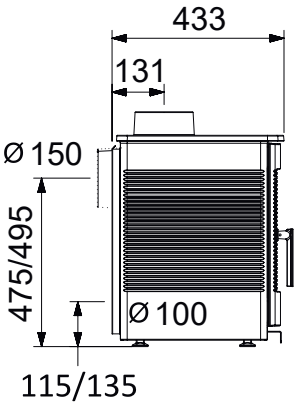

ODELYA

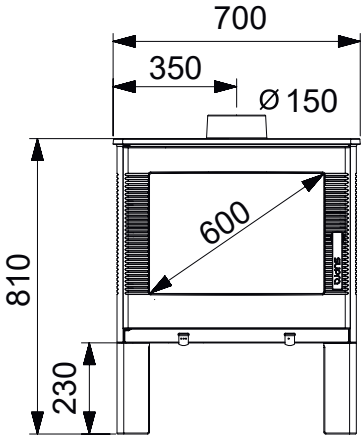

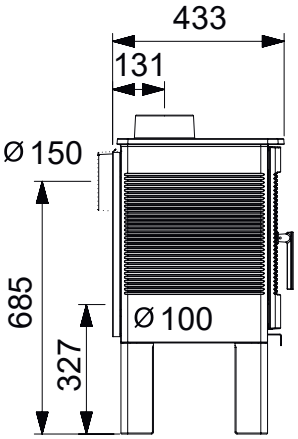

PAUL

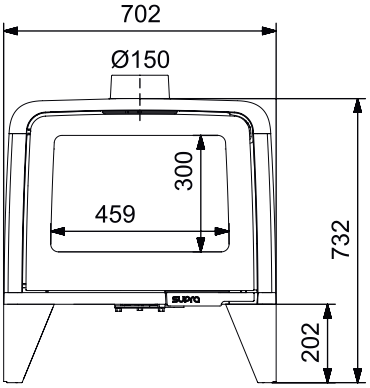

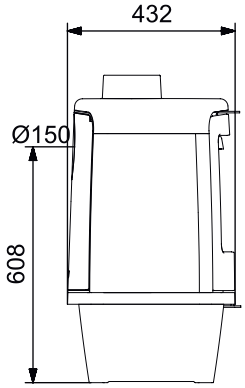

DIMENSIONAL PLANS

PAUL BÛCHER

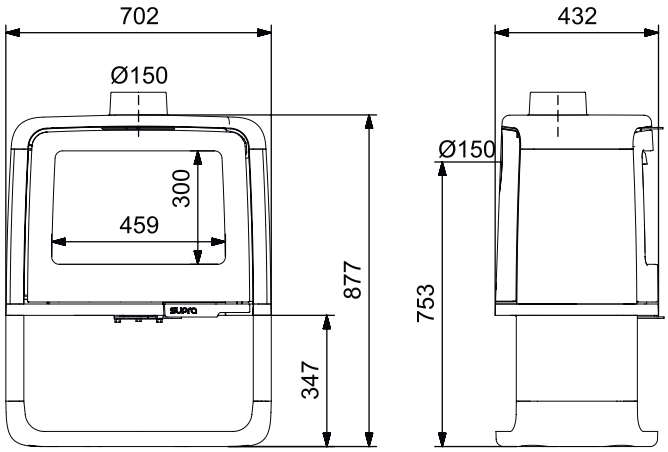

KRIS

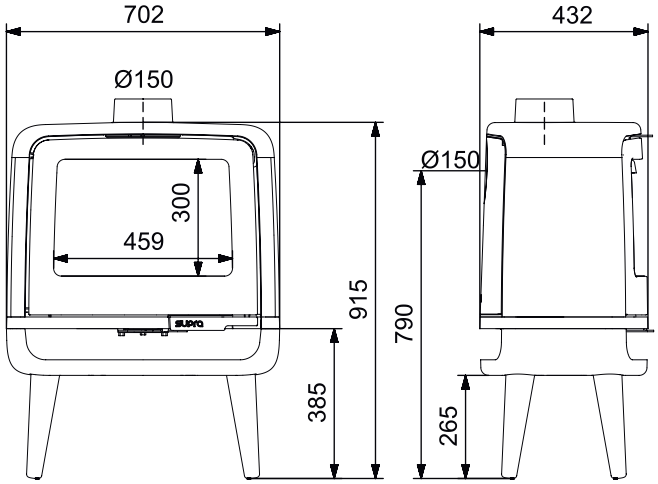

PAUL HAUT

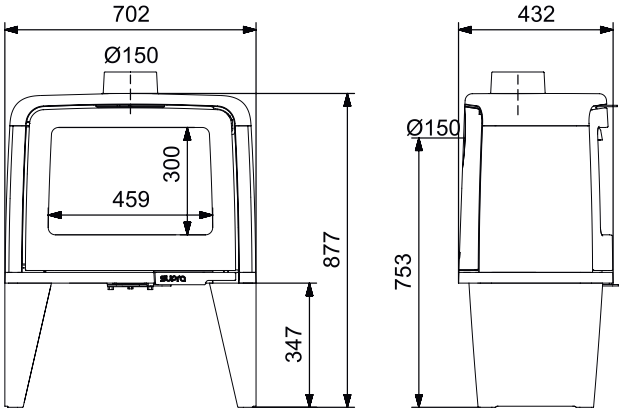

ANDRÉ

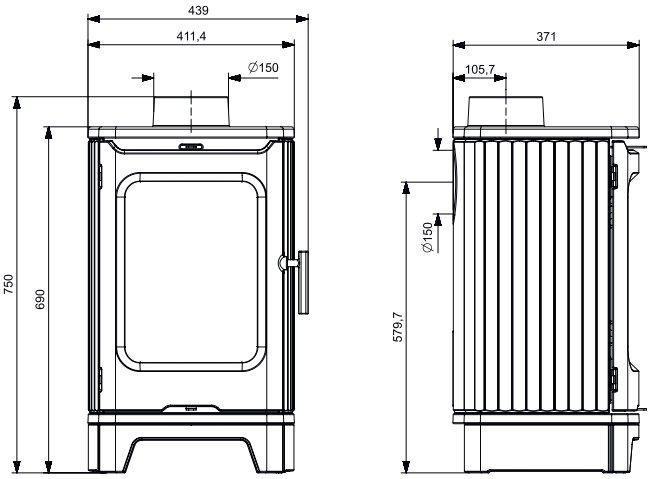

PAUL SUR PIED

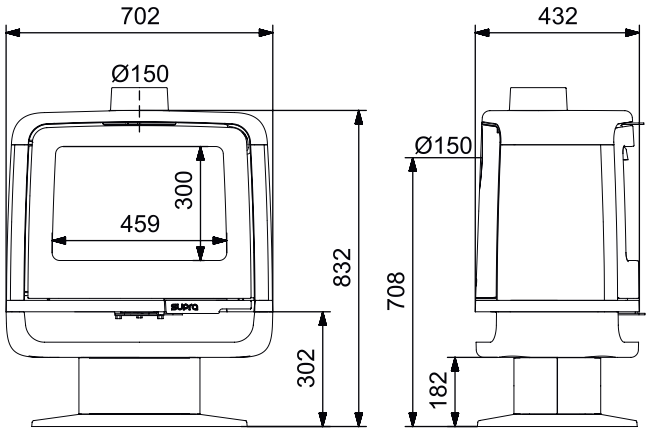

MAONIE

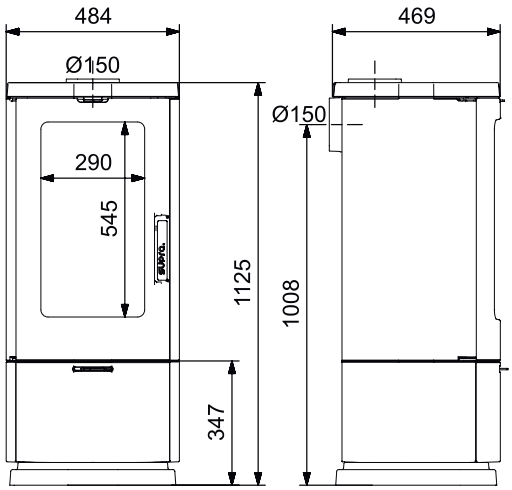

DIMENSIONAL PLANS

MAONIE BÛCHER

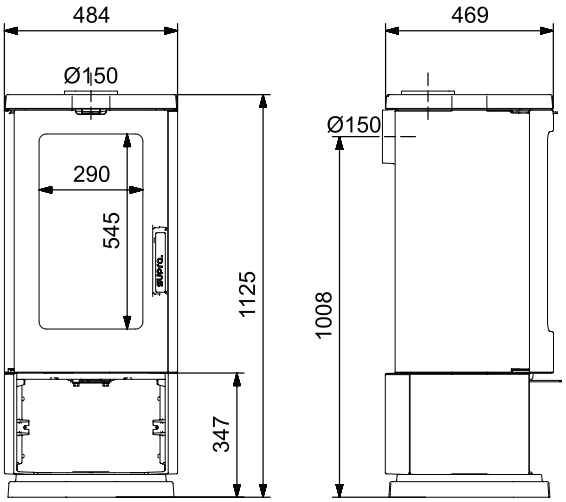

CHARLES

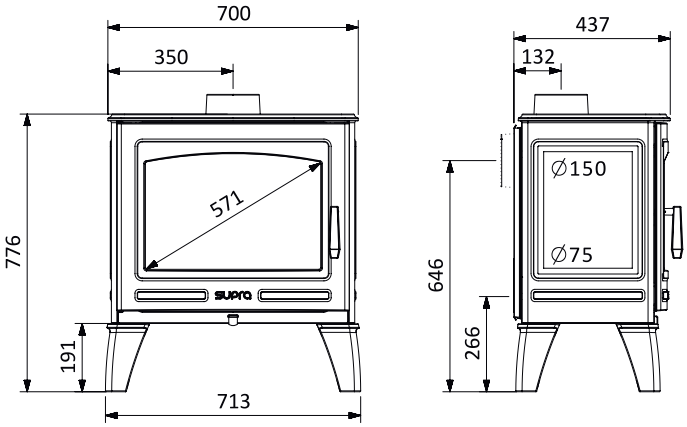

MAONIE SUR PIED

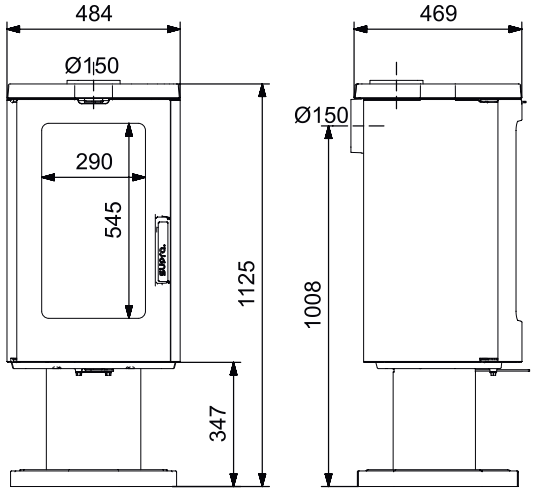

VERCORS E

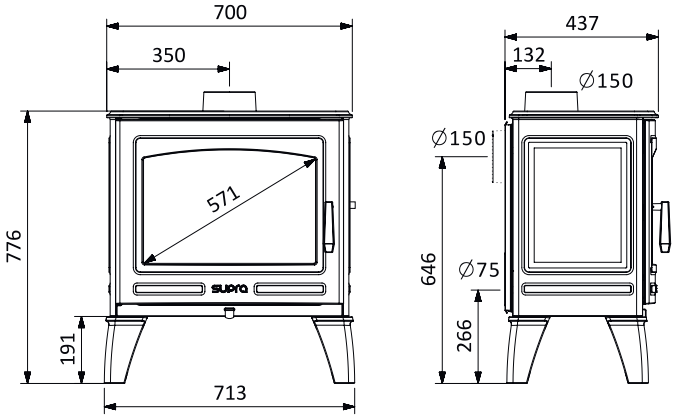

GEORGES

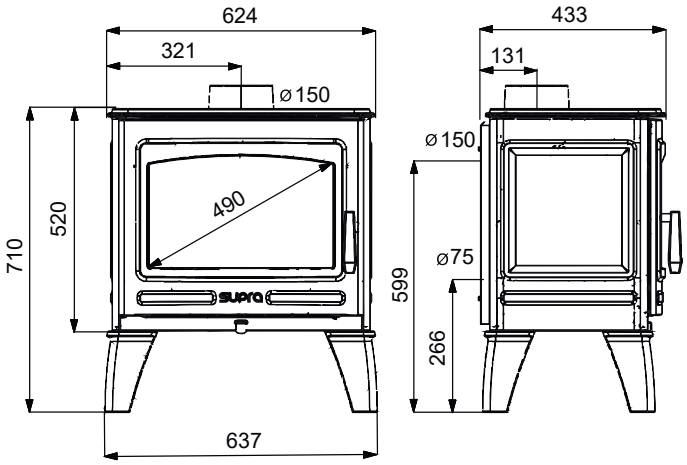

OSCAR

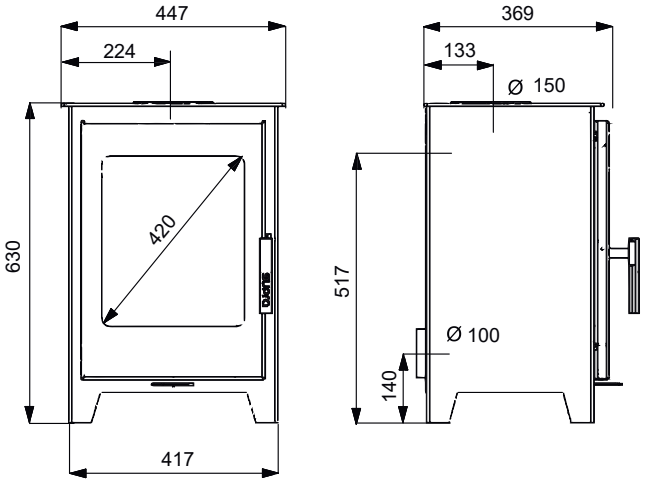

THÉODORE

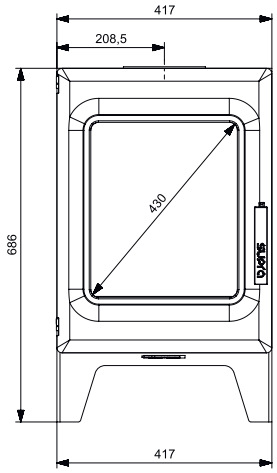

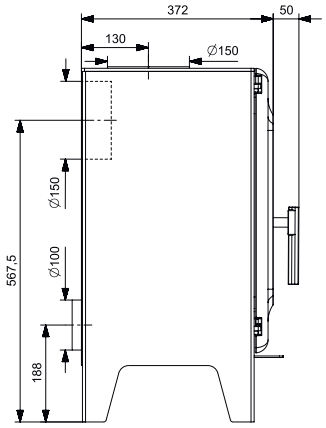

LARRY BÛCHER

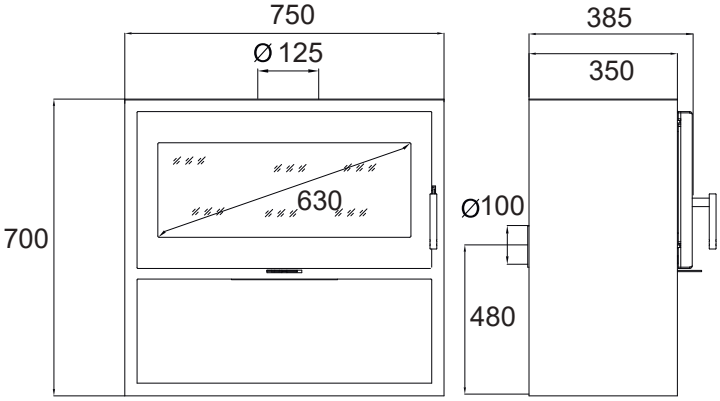

JACCO BÛCHER

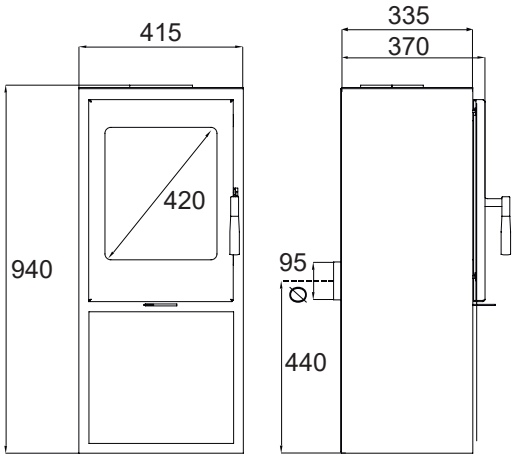

LARRY SUR PIED

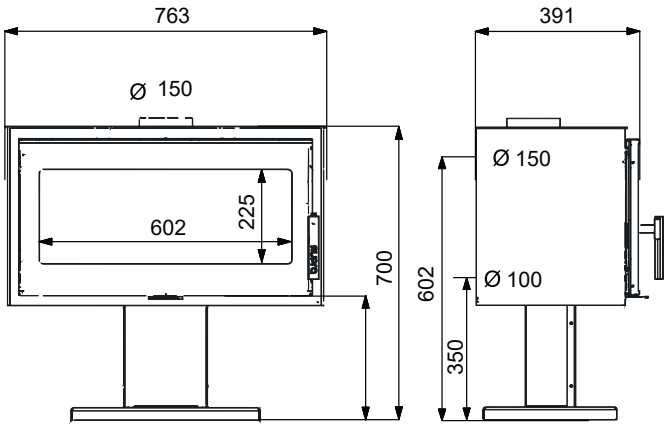

JACCO PIED BOIS

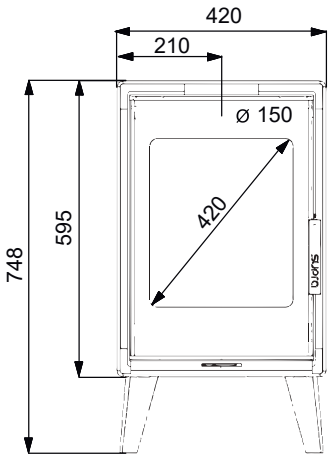

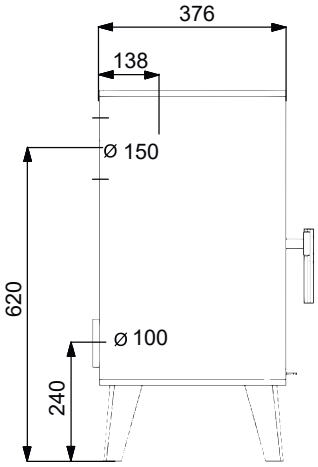

LASLO BÛCHER

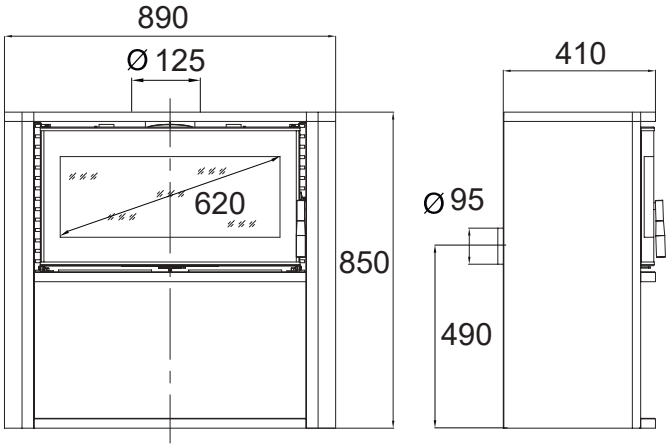

DIMENSIONAL PLANS

ARDÈNE

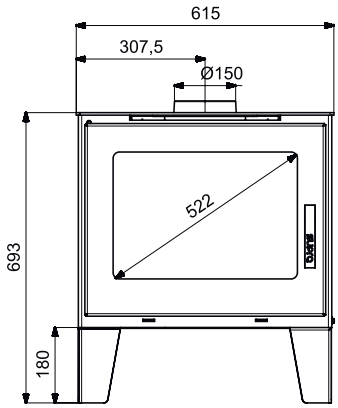

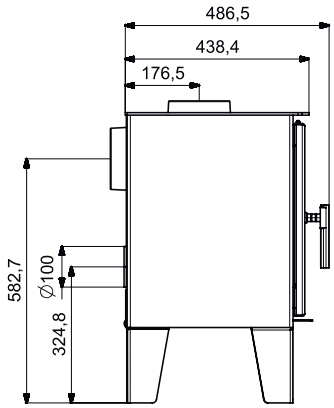

ARDÈNE + FAN

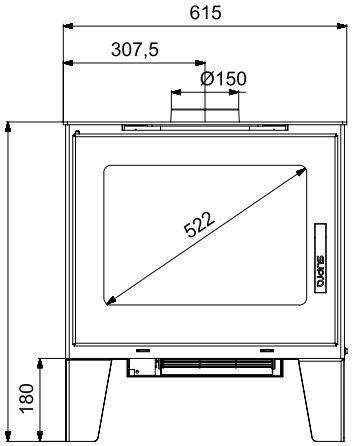

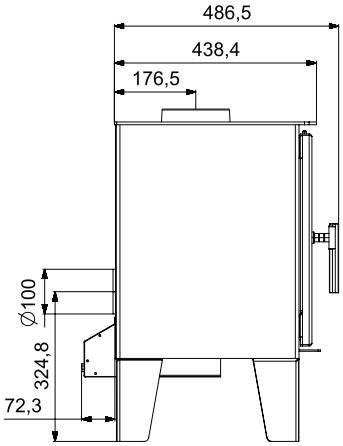

CLAUDE

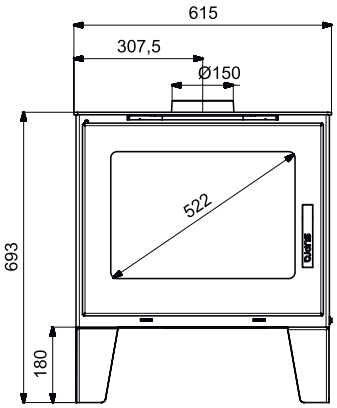

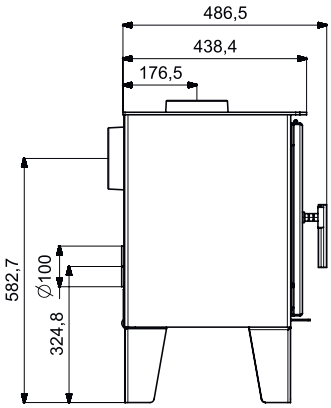

CLAUDE + FAN

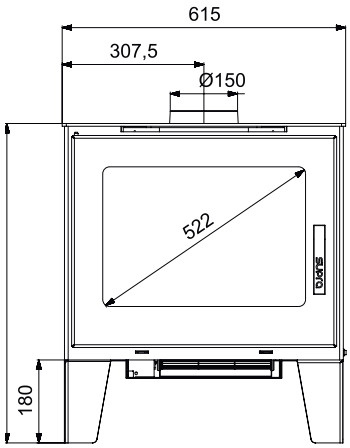

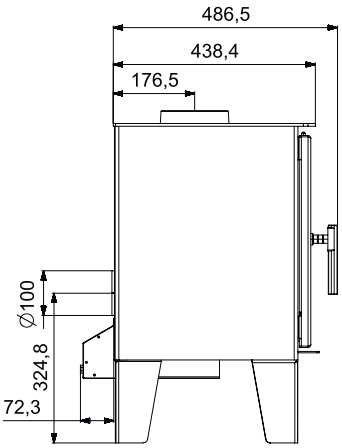

ÉMILLE

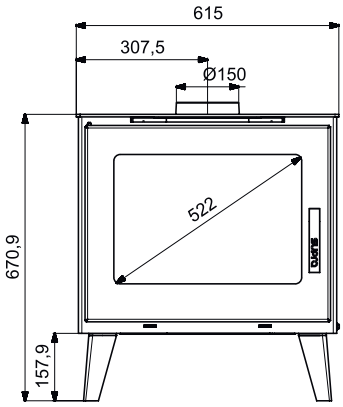

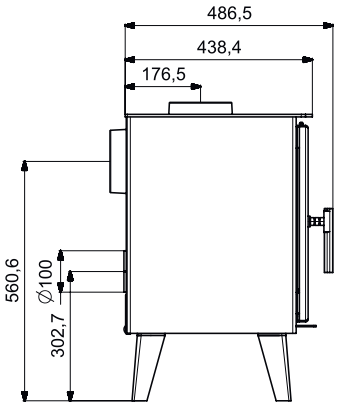

ÉMILLE + FAN

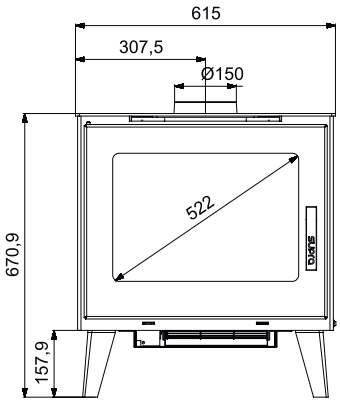

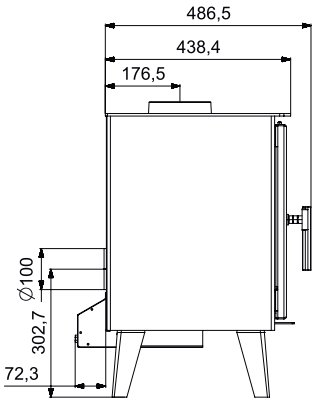

TALMA TRI-VISION

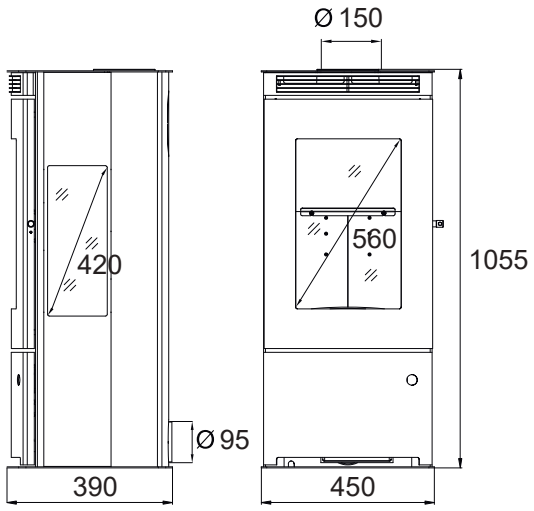

CHLOÉ SUR PIED

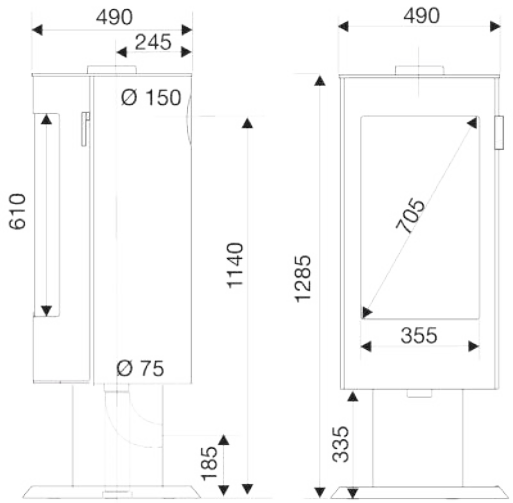

ANAYA TRI-VISION

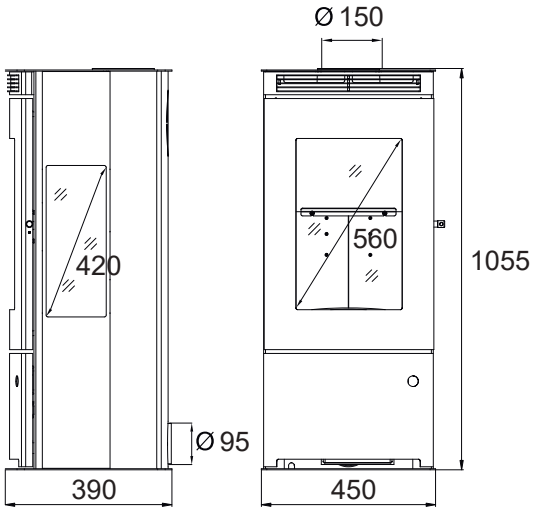

LÉONIE

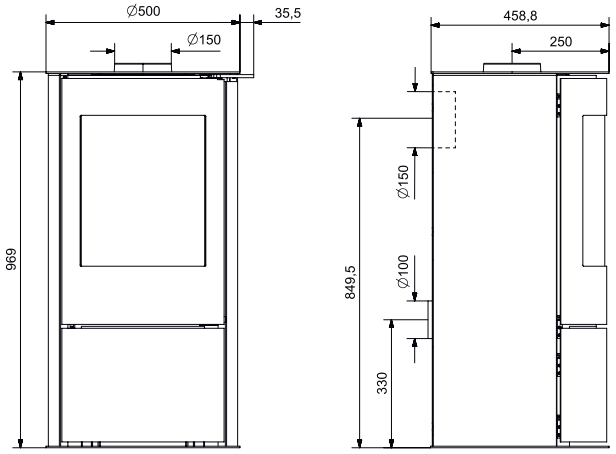

JACCO PIED BOIS

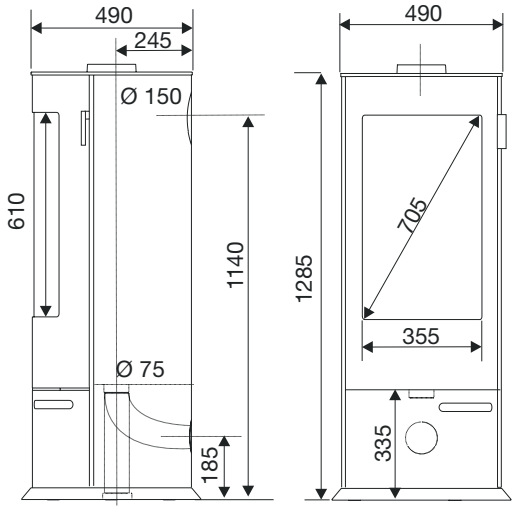

CÉLESTE

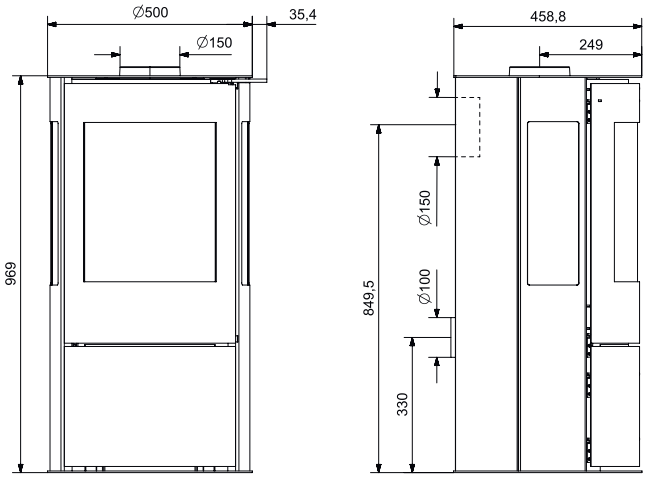

FIORÉ

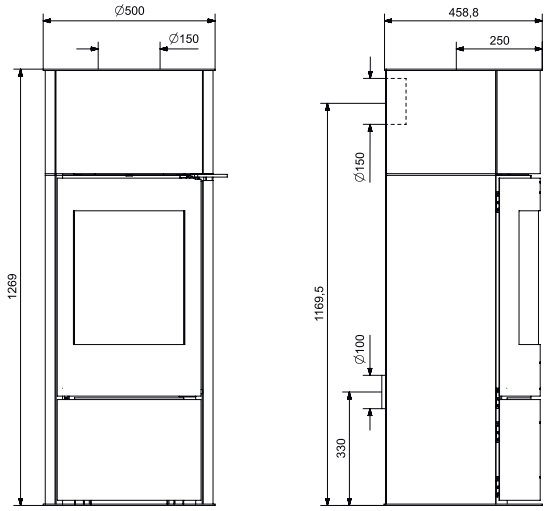

NÉO 76

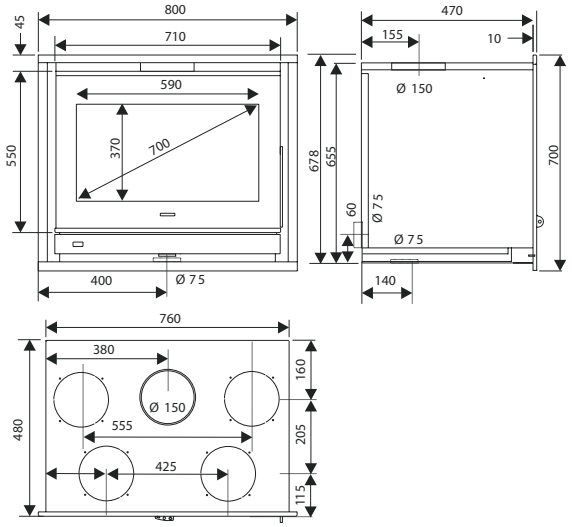

NÉO 55 E

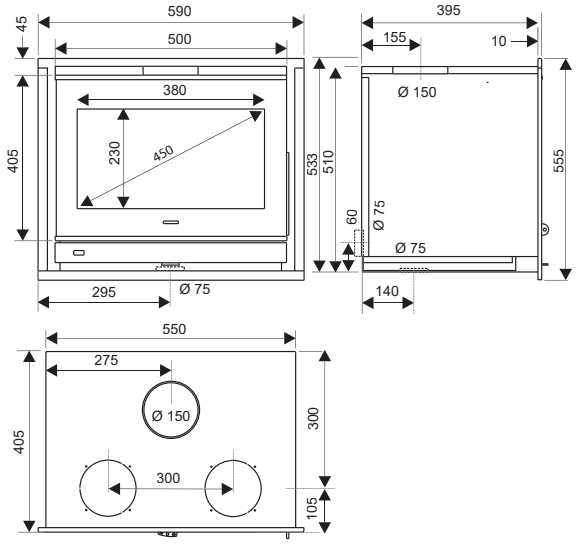

NÉO 76 16/9

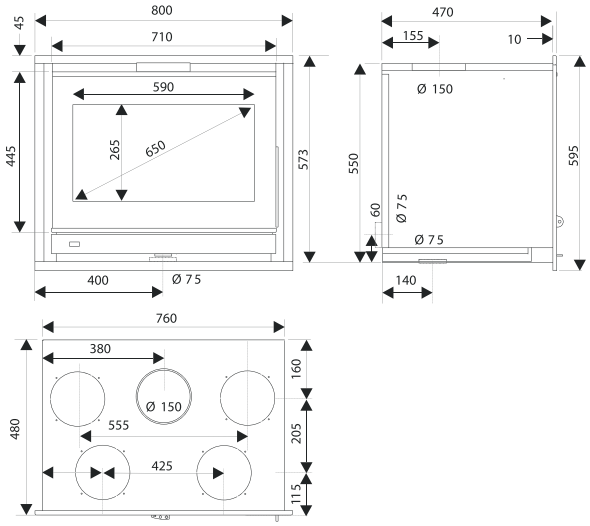

NÉO 67

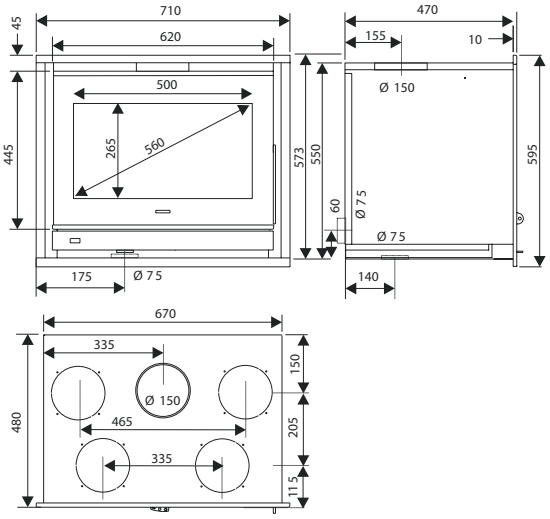

NÉO 100 E

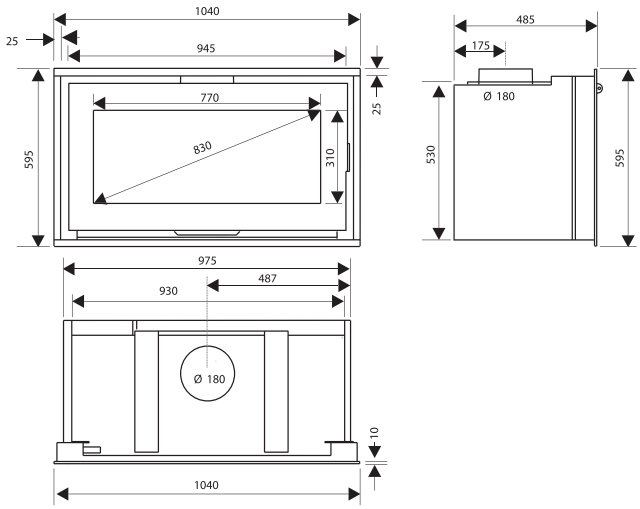

TURBO 634

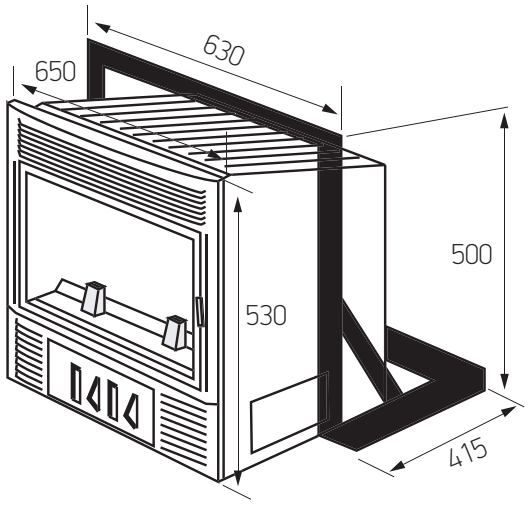

TERTIO 76

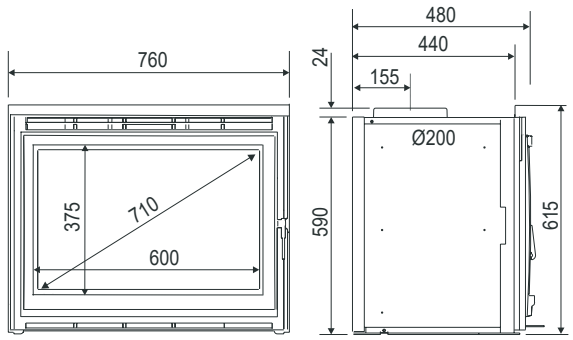

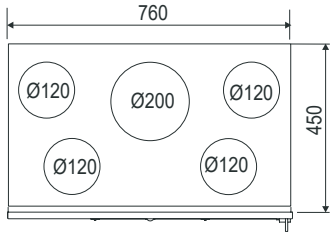

supra

SUPRA FRANCE

@suprafrance

supra.france.bois

taurus group

28 rue du Général Leclerc - 67210 Obernai, France

www.supra.fr

contact: sbadaoui@taurus.es

Photographies non contractuelles. Les photographies, schémas et textes de ce document sont les propriétés de la société SUPRA et ne peuvent être reproduits sans son autorisation écrite. Société à Responsabilités Limitées au capital de 1 062 525,00€ Fondée en 1873 RCS SAVERNE 441 048 576 CODE APE 27522 N° TVA FR71 441 048 576 - 28, rue du Général Leclerc - 67210 OBERNAI